Druckabschaltventile
– G 3/8″ –

Bestellnr.	Typ	Bezeichnung	Gehäuse	max. Betriebs-druck bar	max. Durch-fluss l/min	Code
230-0310-1395	VDA 38/TV.S.VRR	3/8"-Einstellb. 5-110bar-Hutmutter	Alu	250	25	1210021100
230-0310-1400	VDA 38/TR.S.VRR	3/8"-Einstellb. 100-250bar-Hutmutter				1210021101
230-0310-1405	VDA 38/TV.S.VRR/ac	3/8"-Einstellb. 5-110bar-Hutmutter	Stahl	350		1210022100
230-0310-1410	VDA 38/TR.S.VRR/ac	3/8"-Einstellb. 100-250bar-Hutmutter				1210022101

Die Inhalte unserer Seiten wurden mit größter Sorgfalt erstellt. Für die Richtigkeit, Vollständigkeit und Aktualität der Inhalte können wir jedoch keine Gewähr übernehmen.

SEQUENCE

VDA 38

• DIMENSIONS (mm)

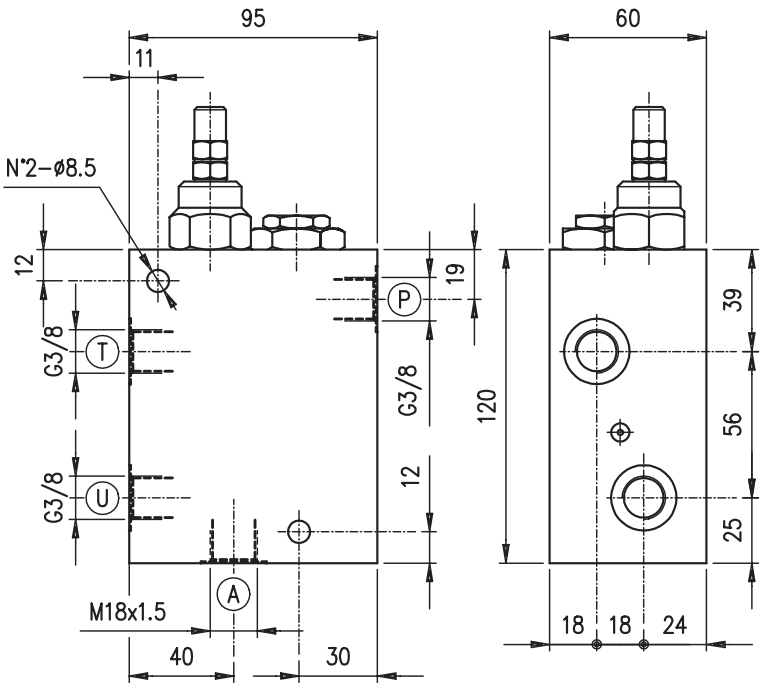

• HYDRAULIC DIAGRAM

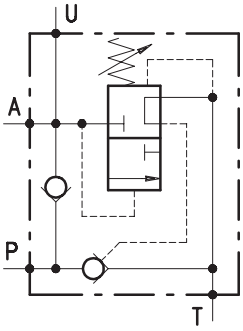

•

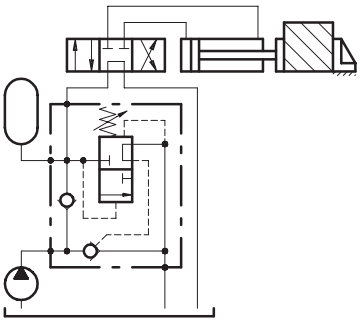

• DESCRIPTION

Automatic cut-off valve.

• OPERATION

Allows for pump discharge when the setting pressure is reached in U. Later the valve keeps constant pressure in U by means of the accumulator in A.

• PERFORMANCE

Maximum flow: 25 l/min.
Maximum Pressure: 250 bar (aluminium body).
Application range with standard springs:
- 5 ÷ 110 bar (test setting: 90 bar at 5 l/min.)
- 100 ÷ 250 bar (test setting: 200 bar at 5 l/min.)

To perform setting of the valve see the pressure drop / flow diagram.
Connection Pressure:
- 15% of the valve setting pressure for standard valves
- ask our technical office for special valves

Working temperature:
- min. -25°C max. 90°C with standard BUNA N gaskets
- min. -20°C max. 120°C with optional VITON gaskets

• RECOMMENDATIONS:

Fluid: best use mineral oil with viscosity ranging between 10 and 200 cSt.
Filter: see page Z.9000.000.
Weight: 2.15 kg (aluminium body)
Material: internal components made out of high-grade steel duly treated and fabricated

Die Inhalte unserer Seiten wurden mit größter Sorgfalt erstellt. Für die Richtigkeit, Vollständigkeit und Aktualität der Inhalte können wir jedoch keine Gewähr übernehmen.

For more information please ask our technical office.
Variations and modifications of technical features and dimensions are reserved. **OLEOSTAR S.p.A.** also reserves the right to stop production of each and any model listed in the catalogue with no notice.
Copyrights on the text contained herein belong to **OLEOSTAR S.p.A.** . Partial and full reproductions or copies of this catalogue are forbidden.

• RATING DIAGRAMS

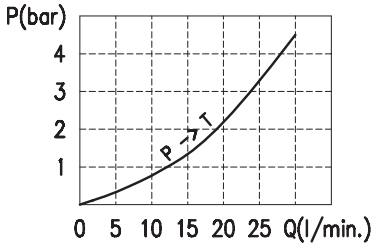

Oil viscosity 46 cSt

• CODE NUMBER

VDA 38 / . S /

Pressure settings (bar)	Body material
TV) 5÷110	_ Aluminium
TR) 100÷250	**ac** Steel

Die Inhalte unserer Seiten wurden mit größter Sorgfalt erstellt. Für die Richtigkeit, Vollständigkeit und Aktualität der Inhalte können wir jedoch keine Gewähr übernehmen.